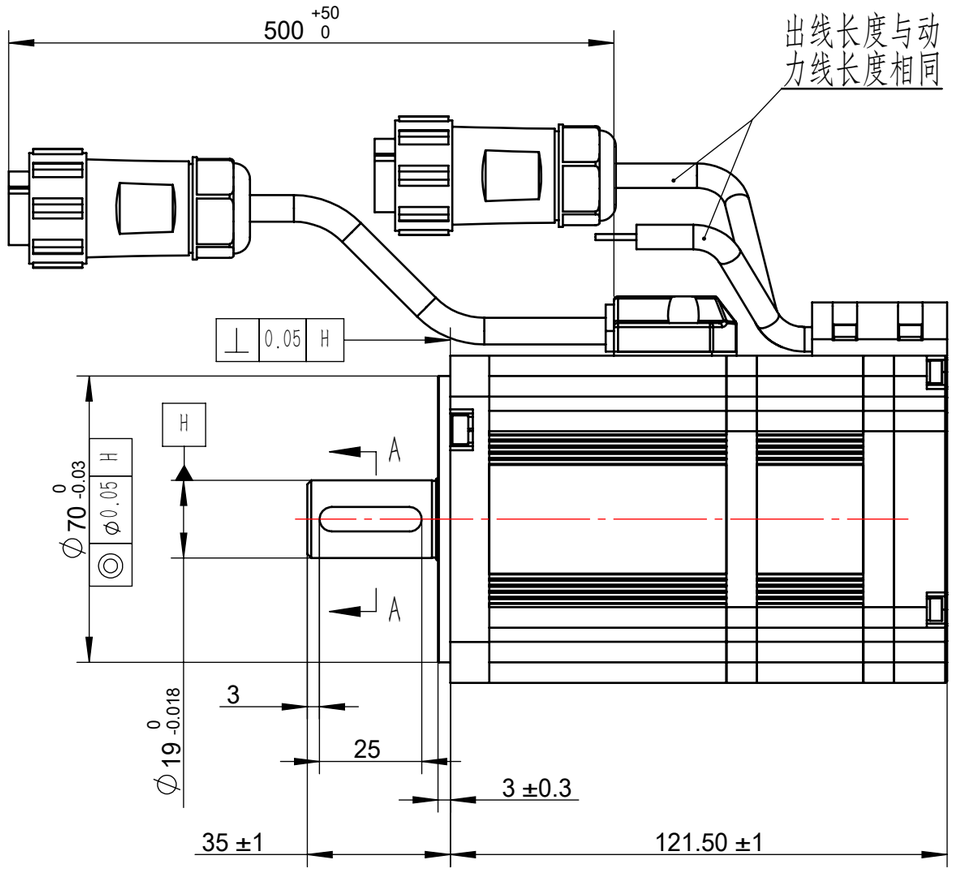

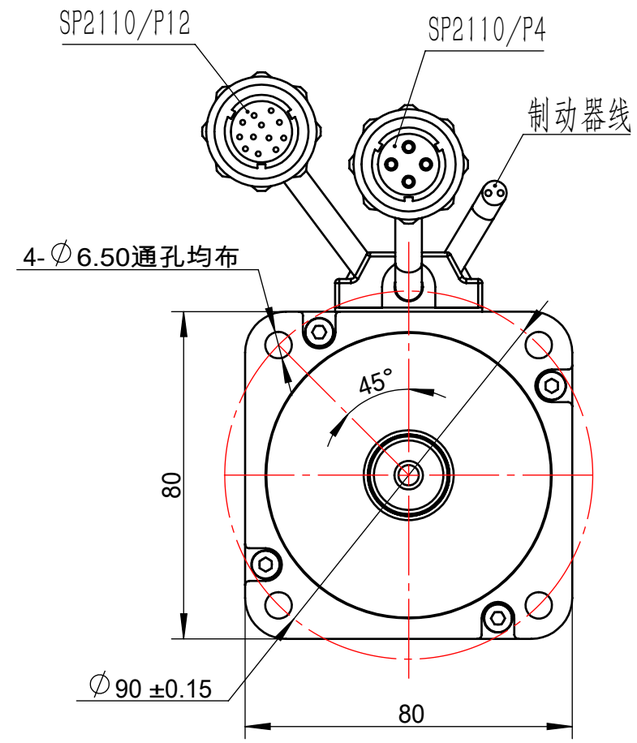

制动器参数 Z072-S080B(24V)3.2C10	
额定电压	DC24±10%
额定功率	8.5W
20℃电阻	67.8±7%
绝缘等级	F
静扭矩	≥3.2N.m
绝缘电阻	>100MΩ
绝缘耐压	1500V/5mA/1s
回转间隙	<0.5°
使用环境温度	-10～+40℃
吸引时间	<60ms
释放时间	<40ms
释放电压	>1.5V
吸引电压	<19.2V
瞬时最大转速	<5000r/min
转动惯量	9.347×10^{-6}Kg.m^2
运转噪音	<60dBA

A-A

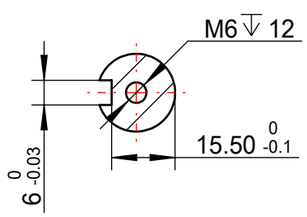

技术要求

1、配6*6-25的键，单独包装，随货发出。

SP2110/P12接线定义		
插针序号	引线颜色	功能
1	蓝	A+
2	蓝/黑	A-
3	白	B+
4	白/黑	B-
5	黄	Z+
6	黄/黑	Z-
7	绿/黑	U-
8	棕/黑	V-
9	灰/黑	W-
10	黑	0V
11	红	+5V
12	屏蔽	P屏蔽

名称	参数	名称	参数
额定功率(W)	750	额定电压 (V)	48VDC
额定转矩 (N.m)	2.38	最大转矩 (N.m)	4.77
额定转速 (rpm)	3000	最高转速 (rpm)	4000
额定电流 (A)	24	最大电流 (A)	49
接线方式	三角形	极对数	5
20℃线电阻 (Ω)	0.0556	线电感 (mH)	0.1988
转子惯量 ($X10^{-4}$Kg.m^2)	1.62	线反电势 (V/krpm)	7
绝缘强度	≥100MΩ,500VDC	绝缘等级	F
绝缘耐压	1200VAC/5sec	防护等级	IP54
电气常数 (ms)	3.66	机械时间常数 (ms)	1.71
转矩系数 (N.m/A)	0.11	编码器型号	H-MA-XCXAA磁编2500线
外观颜色	黑色	制动器型号	Z072-S080B(24V)3.2C10

SP2110/P4接线定义		
插针序号	引线颜色	功能
1	红	U
2	蓝	V
3	黄	W
4	黄绿	GND

未注线性公差按照 GB/T 1804-2000-C	
尺寸分段	公差等级
0.5～3	±0.2
>3～6	±0.3
>6～30	±0.5
>30～120	±0.8
>120～400	±1.2
未注角度公差	±0.2°
未注倒角公差	±5°

标记	处数	更改文件号	签名	年、月、日
设计			2024.06.12	重量
工艺				1.910
审核			2024.06.12	比例
批准				1:1.5

北京和利时电机技术有限公司

80LCB075C-55AG11-032256

阶段标记	版本
	A

共 1 张　第 1 张